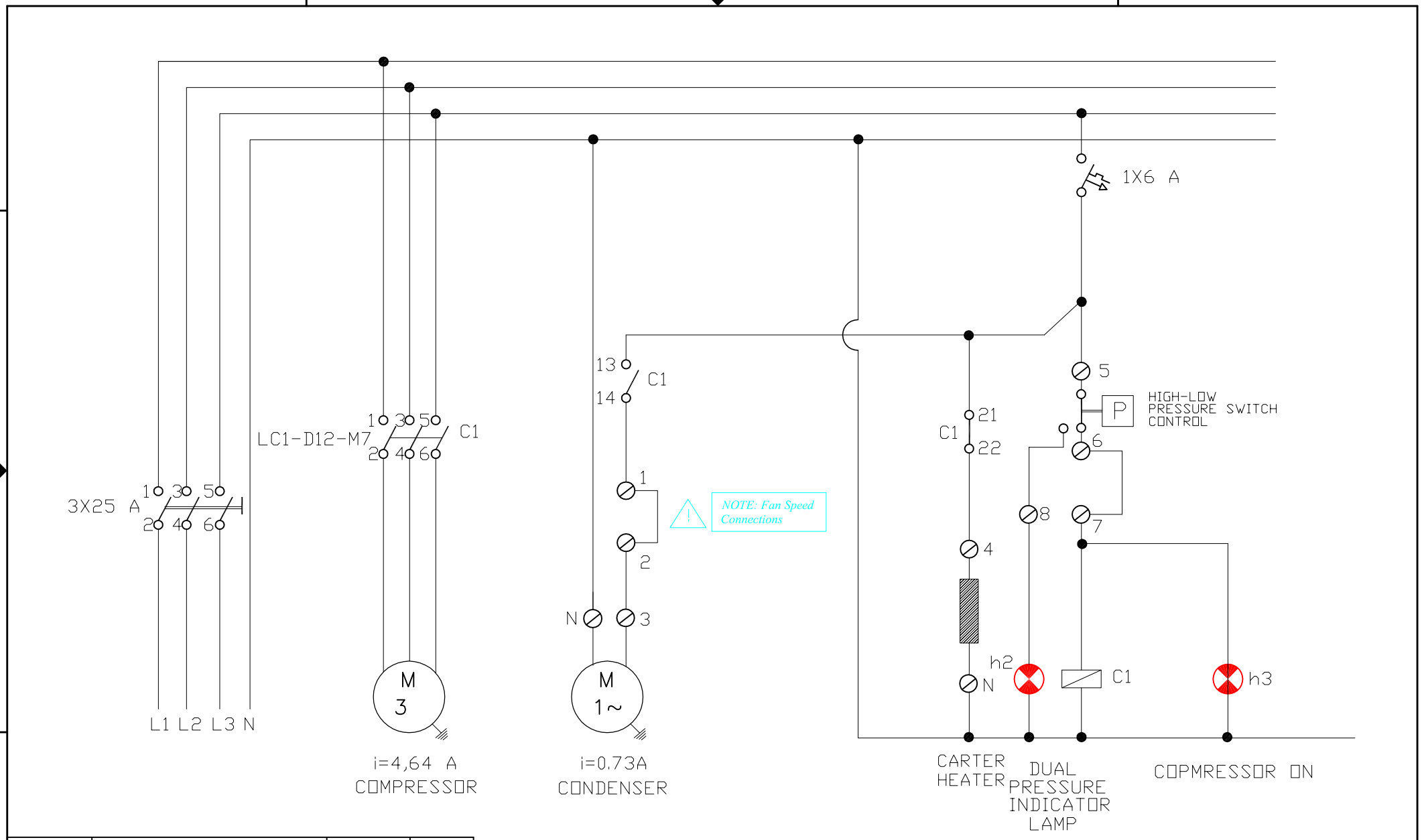

REV. No	REVİZYON NOTU	ONAY	TARİH
----------	----------	----------	----------

ÇİZEN	TASARIM	KONTROL
MÜŞERREF ÖZDEMİR		

27-09-06

BİLGİSAYAR DOSYA ADI

RESİM ADI: FSU 0360-TE HZ ELECTRICAL CIRCUIT

ÖLÇEK: ----------

RESİM NO

MAKİNE ADI

GENEL TOLERANSLAR DIN 7168 m

SAYFA 1/1

PANEL SISTEM

Form Kodu: F7.1.12 Revizyon : 00 Evrak Tipi : Doküman